Opolski Wojewódzki Konserwator Zabytków

Wojewódzki Urząd Ochrony Zabytków w Opolu
ul. Piastowska 14, 45-082 Opole
tel. 77 45 24 433, e-mail: biuro@wuozopole.pl
www.wuozopole.pl

Opole, dn. 9 .05.2022 r.

ZN.5146.1.2.2022.MP

Pozwolenie nr 242/N/2022

Na podstawie art. 36 ust. 1 pkt 1 i ust. 3, art. 4, art. 6 ust. 1 pkt 1 lit. g, art. 7 pkt 1, art. 89 pkt 2 i art. 91 ust. 4 pkt 4 ustawy z dnia 23 lipca 2003 r. o ochronie zabytków i opiece nad zabytkami (tj. Dz. U. z 2021 r., poz. 710 ze zm.), Rozporządzenia Ministra Kultury i Dziedzictwa Narodowego z dnia 2 sierpnia 2018 r. w sprawie prowadzenia prac konserwatorskich, prac restauratorskich i badań konserwatorskich przy zabytku wpisanym do rejestru zabytków albo na Listę Skarbów Dziedzictwa oraz robót budowlanych, badań architektonicznych i innych działań przy zabytku wpisanym do rejestru zabytków, a także badań archeologicznych i poszukiwań zabytków (Dz.U. z 2021 r., poz. 81) oraz art. 104 i 107 ustawy z dnia 14 czerwca 1960 r. Kodeks postępowania administracyjnego (t.j. Dz. U. z 2021 r., poz. 735 ze zm.),

po rozpatrzeniu wniosku Fundacji Benevolens, ul. Parkowa 12, 48-340 Głuchołazy, z dnia 05.04.2022 r., 21.04.2022 r. i 05.05.2022 r., o udzielenie pozwolenia na roboty budowlane związane z budową pawilonu koncertowego oraz budynku gospodarczego na terenie parku w Głuchołazach, wpisanego do rejestru zabytków woj. opolskiego pod nr 62/57 decyzją z dnia 25.11.1957 r., jak również na podstawie załączonej dokumentacji,

Opolski Wojewódzki Konserwator Zabytków

pozwala

na prowadzenie na terenie parku w Głuchołazach, ul. Parkowa, robót budowlanych polegających na budowie:

1) na dz. ewid. nr 1479/1 i 1479/2 AM 4 obręb 001 Głuchołazy drewnianego pawilonu koncertowego z detalami snycerskimi,
2) na dz. ewid. nr 1479/3 AM 4 obręb 001 Głuchołazy drewnianego budynku gospodarczego z ekologiczną toaletą,

zgodnie z uzgodnionym pod numerem ZN.5146.1.2022.MP projektem budowlanym pn. „Budowa wiaty koncertowej i ekologicznego WC – budynek gospodarczy", sporządzonym przez mgra inż. Pawła Opałkę w grudniu 2021 r.,

przy spełnieniu następujących warunków, polegających na:

- prowadzenia prac ziemnych oraz innych prac wykonywanych ręcznie, z wykorzystaniem sprzętu mechanicznego lub urządzeń technicznych, w obrębie korzeni, pnia lub korony drzewa lub w obrębie korzeni lub pędów krzewu, w sposób najmniej szkodzący drzewom lub krzewom,
- uprzątnięcia terenu po wykonaniu prac,
- przywrócenia terenów zielonych w miejscu prowadzenia prac do stanu sprzed prac,

Klauzula informacyjna dotycząca zasad przetwarzania danych osobowych dostępna jest na stronie http://wuozopole.pl oraz w siedzibie Urzędu.

- kierowania robotami budowlanymi albo wykonywania nadzoru inwestorskiego przez osoby spełniające wymagania, o których mowa w art. 37 c ustawy o ochronie zabytków i opiece nad zabytkami,
- przekazania wojewódzkiemu konserwatorowi zabytków, nie później niż w terminie 14 dni przed dokonaniem zmiany lub przed dniem rozpoczęcia prac, imię nazwisko, adres oraz dokumenty potwierdzające kwalifikacje, o których mowa w art. 37 c ustawy o ochronie zabytków i opiece nad zabytkami, osób kierującej robotami budowlanymi oraz wykonującej nadzór inwestorski, a także oświadczenia ww. osób o przejęciu obowiązku kierowania robotami budowlanymi oraz sprawowania nadzoru inwestorskiego,
- zawiadomienia wojewódzkiego konserwatora zabytków o terminie rozpoczęcia (przynajmniej na trzy dni przed ich rozpoczęciem) i zakończenia działań wskazanych w pozwoleniu,
- niezwłocznego zawiadomienia wojewódzkiego konserwatora zabytków o wszelkich zagrożeniach lub nowych okolicznościach ujawnionych w trakcie prowadzenia wskazanych w pozwoleniu działań.

Niniejsze pozwolenie posiada termin ważności do dnia 31.12.2023 r.

Postępowanie w sprawie wydanego pozwolenia może zostać wznowione, a następnie pozwolenie może zostać cofnięte lub zmienione na podstawie art. 47 Ustawy z dnia 23 lipca 2003 r. o ochronie zabytków i opiece nad zabytkami (Dz.U. z 2021 r., poz. 710 ze zm.).

Uzasadnienie

W dniu 05.01.2022 r. do Opolskiego Wojewódzkiego Konserwatora Zabytków wpłynął wniosek Fundacji Benevolens, ul. Parkowa 12, 48-340 Głuchołazy, z dnia 04.01.2022 r., uzupełniony w dniach 24.01.2022 r., 16.03.2022 r., 05.04.2022 r., 21.04.2022 r. i 05.05.2022 r., o udzielenie pozwolenia na roboty budowlane związane z budową pawilonu koncertowego oraz budynku gospodarczego na terenie parku w Głuchołazach, wpisanego do rejestru zabytków woj. opolskiego pod nr 62/57 decyzją z dnia 25.11.1957 r. Wnioskodawca dysponuje prawem do władania nieruchomością na podstawie umowy użyczenia. Dla nieruchomości, na których będą prowadzone roboty budowlane (dz. ewid. nr 1479/1, 1479/2, 1479/3 AM 4 obręb 001 Głuchołazy) prowadzona jest księga wieczysta o numerze KW OP1P/00035280/6.

W związku z tym, zgodnie z art. 36 ust. 1 pkt 1 cytowanej wyżej ustawy o ochronie zabytków i opiece nad zabytkami, uzyskania pozwolenia konserwatorskiego wymaga prowadzenie prac konserwatorskich, restauratorskich lub robót budowlanych przy zabytku wpisanym do rejestru, jak również podejmowanie innych działań, które mogłyby prowadzić do naruszenia substancji lub zmiany wyglądu zabytku wpisanego do rejestru, z wyłączeniem działań polegających na usuwaniu drzew i krzewów z terenu nieruchomości lub jej części niebędącej wpisanym do rejestru parkiem, ogrodem albo inną formą zaprojektowanej zieleni. W myśl art. 4 pkt 1 i 2 ww. ustawy ochrona zabytków polega, w szczególności, na podejmowaniu przez organy administracji publicznej działań mających na celu zapewnienie warunków prawnych umożliwiających trwałe zachowanie zabytków, ich zagospodarowanie, utrzymanie i zapobieganie zagrożeniom mogącym spowodować uszczerbek dla ich wartości. Zgodnie z art. 36 ust. 3 powyżej cytowanej ustawy pozwolenie konserwatorskie, może określać warunki konserwatorskie, które zapobiegną uszkodzeniu lub zniszczeniu zabytku.

Planowane roboty budowlane polegają na budowie dwóch drewnianych obiektów: pawilonu koncertowego i niewielkiego budynku gospodarczego z ekologiczna toaletą na terenie zabytkowego parku. Zaplanowano je na planie prostokąta, jako budynki jednokondygnacyjne, niepodpiwniczone. Dwuspadowe dachy budynków będą kryte gontem bitumicznym układanym w karo. Kolorystyka obiektów to naturalne drewno. Balustrady oraz detale snycerskie pawilonu zaprojektowano na wzór istniejących w pobliskim dawnym budynku pensjonatu zgodnie z wydanymi w dniu 14.02.2022 r. zaleceniami konserwatorskimi (znak ZN.5183.28.2022.MP). Powierzchnia zabudowy pawilonu to ok. 35 metrów kwadratowych. Elewacja północna będzie w pełni odeskowana w celu osłony wnętrza przed warunkami atmosferycznymi. Elewację frontową pawilonu zaprojektowano jako otwartą z charakterystycznymi zdobieniami snycerskimi wzorowanymi na oryginalnych detalach drewnianych podcieni budynku Zacisza Leśnego. Budynek gospodarczy z ekologiczną toaletą zostanie wybudowany przy utwardzonym podjeździe. Powierzchnia zabudowy wyniesie ok. 11 metrów kwadratowych.

Uznano, że planowane obiekty nie wpłyną negatywnie na stan zachowania zabytkowego parku.

W związku z powyższym orzeczono jak w sentencji.

Od decyzji niniejszej przysługuje stronom odwołanie do Ministra Kultury i Dziedzictwa Narodowego, za moim pośrednictwem, w terminie 14 dni od daty jej doręczenia (art.127 § 1 i 2 oraz art.129 § 1 i 2 k.p.a.). W trakcie biegu terminu do wniesienia odwołania strona może zrzec się prawa do wniesienia odwołania wobec organu administracji publicznej, który wydał decyzję. Z dniem doręczenia organowi administracji publicznej oświadczenia o zrzeczeniu się prawa do wniesienia odwołania przez ostatnią ze stron postępowania, decyzja staje się ostateczna i prawomocna (art.127a § 1 i 2 k.p.a.).

WOJEWÓDZKI KONSERWATOR ZABYTKÓW OPOLSKI

OPOLSKI WOJEWÓDZKI
KONSERWATOR ZABYTKÓW
Elżbieta Molak

Pouczenie:

Wnioskodawca (inwestor) i prowadzący prace (kierujący robotami, wykonawca) zobowiązani są do przestrzegania zasad i warunków prowadzenia prac (robót, badań lub innych działań), wynikających z ustawy o ochronie zabytków i opiece nad zabytkami, w szczególności:

1) Wojewódzki konserwator zabytków wstrzymuje (na mocy decyzji) wykonywane bez jego pozwolenia lub w sposób odbiegający od zakresu i warunków określonych w pozwoleniu prace (roboty, badania lub inne działania) przy zabytku wpisanym do rejestru lub w jego otoczeniu, a następnie wydaje decyzję:

a) nakazującą przywrócenie zabytku do poprzedniego stanu lub uporządkowanie terenu, z określeniem terminu wykonania tych czynności, albo
b) zobowiązującą do uzyskania pozwolenia wojewódzkiego konserwatora zabytków na prowadzenie wstrzymanych prac (robót, badań lub innych działań) przy zabytku, albo
c) nakładającą obowiązek podjęcia określonych czynności w celu doprowadzenia wykonywanych prac (robót, badań lub innych działań) przy zabytku do zgodności z zakresem i warunkami określonymi

w pozwoleniu, wskazując termin wykonania tych czynności.

Po wykonaniu obowiązku, o którym mowa pod lit. c), wojewódzki konserwator zabytków wydaje pozwolenie na wznowienie wstrzymanych prac (robót, badań lub innych działań) przy zabytku.

2) W przypadku, gdy bez wymaganego pozwolenia wojewódzkiego konserwatora zabytków lub w sposób odbiegający od zakresu i warunków określonych w pozwoleniu wykonano przy zabytku wpisanym do rejestru prace (roboty, badania lub inne działania), wojewódzki konserwator zabytków wydaje decyzję:

a) nakazującą przywrócenie zabytku do poprzedniego stanu lub uporządkowanie terenu, określając termin wykonania tych czynności, albo
b) zobowiązującą do doprowadzenia zabytku do jak najlepszego stanu we wskazany sposób i w określonym terminie.

3) Osoba, która dopuściła się naruszenia przepisów o zabytkach lub naruszyła zakres i warunki określone w pozwoleniu, jest obowiązana na swój koszt wykonać czynności nakazane w decyzji, o której mowa w punkcie 1) lit. a) i c) oraz w punkcie 2).

4) **Wykonawca jest zobowiązany niezwłocznie zawiadomić OWKZ o wszelkich zagrożeniach lub nowych okolicznościach ujawnionych w toku prac konserwatorskich przy zabytku, które mogą mieć wpływ na stan zachowania zabytku.** W takich przypadkach WKZ jest zobowiązany wydać wykonawcy odpowiednie zalecenia w terminie nie późniejszym niż 7 dni od dnia przyjęcia zawiadomienia, może również wydane pozwolenie zmienić lub je cofnąć.

5) **Art. 107d.**

1. Kto bez pozwolenia wojewódzkiego konserwatora zabytków podejmuje działania, o których mowa w art. 36 ust. 1 pkt 1–5, podlega karze pieniężnej w wysokości od 500 do 500 000 zł.

2. Kto podejmuje działania, o których mowa w art. 36 ust. 1 pkt 1–5, niezgodnie z zakresem lub warunkami określonymi w pozwoleniu wojewódzkiego konserwatora zabytków, podlega karze pieniężnej w wysokości od 500 do 500 000 zł.

5. Karę pieniężną, o której mowa w ust. 1–2, nakłada w drodze decyzji organ ochrony zabytków, który wydał pozwolenie bądź był właściwy do wydania pozwolenia.

Otrzymuje (za zwrotnym potwierdzeniem odbioru):

1.

2. Fundacja Benevolens
ul. Parkowa 12
48-340 Głuchołazy.

Do wiadomości:

3. Starostwo Powiatowe w Nysie
ul. Piastowska 33
48-300 Nysa.

aa MP

archiconcept arch. PIOTR OPAŁKA
48-304 Nysa, ul. Zjednoczenia 9/2
tel. 774353029, 604997894, e-mail: archiconcept.nysa@gmail.com

STRONA TYTUŁOWA

NAZWA ELEMENTU PROJEKTU BUDOWLANEGO	**PROJEKT ARCHITEKTONICZNO-BUDOWLANY**
NAZWA ZAMIERZENIA BUDOWLANEGO	**BUDOWA WIATY KONCERTOWEJ I EKOLOGICZNEGO WC – BUDYNEK GOSPODARCZY**
ADRES OBIEKTU BUDOWLANEGO	UL. PARKOWA 12, 48-340 GŁUCHOŁAZY
KATEGORIA OBIEKTU BUDOWLANEGO	III
-NAZWA JEDNOSTKI EWIDENCYJNEJ - NAZWA, NUMER OBRĘBU EWIDENCYJNEGO - NUMERY DZIAŁEK EWIDENCYJNYCH	JEDN. EW.: GŁUCHOŁAZY MIASTO OBRĘB EWIDENCYJNY GŁUCHOŁAZY DZ. NR 1479/1, 1479/2, 1479/3
IMIĘ I NAZWISKO LUB NAZWA INWESTORA, ADRES	FUNDACJA BENEVOLENS UL. PARKOWA 12, 48-340 GŁUCHOŁAZY

ZAKRES OPRACOWANIA	PEŁNIONA FUNKCJA PROJEKTOWA	IMIĘ I NAZWISKO PROJEKTANTA SPECJALNOŚĆ I NUMER UPRAWNIEŃ BUDOWLANYCH	DATA OPRACOWANIA	PODPIS
ARCHITEKTURA PROJEKT ZAGOSPODAROWANIA TERENU	PROJEKTANT: SPECJALNOŚĆ: NUMER UPR.:	**DR INŻ. ARCH. PIOTR OPAŁKA** DO PROJEKTOWANIA I KIEROWANIA ROBOTAMI BUDOWLANYMI BEZ OGRANICZEŃ W SPEC. ARCHITEKTONICZNEJ DO PROJEKTOWANIA I KIEROWANIA ROBOTAMI BUDOWLANYMI BEZ OGRANICZEŃ W SPECJALNOŚCI KONSTRUKCYJNO-BUDOWLANEJ **74/01/OP**	22 XII 2021 r. dr inż. arch. PIOTR OPAŁKA Uprawnienia budowlane bez ograniczeń. W spec. arch. do proj. i kier. robotami bud. W spec. konstr.-bud. do kier. robotami bud. Nr ewid. 74/01/Op	

SPIS TREŚCI:

ZAWARTOŚĆ CZĘŚCI OPISOWEJ:

1. Rodzaj i kategoria obiektu budowlanego będącego przedmiotem zamierzenia budowlanego... 2
2. Zamierzony sposób użytkowania oraz program użytkowy obiektu budowlanego 2
3. Układ przestrzenny oraz forma architektoniczna obiektu budowlanego 2
4. Charakterystyczne parametry obiektu budowlanego 2
5. Opinia geotechniczna oraz informacja o sposobie posadowienia obiektu budowlanego 2
6. Liczba lokali mieszkalnych i użytkowych: 2
7. Liczba lokali mieszkalnych dostępnych dla osób niepełnosprawnych 3
8. Opis zapewnienia niezbędnych warunków do korzystania z obiektów użyteczności publicznej i mieszkaniowego budownictwa wielorodzinnego przez osoby niepełnosprawne 3
9. Dane techniczne obiektu budowlanego charakteryzujące wpływ obiektu budowlanego na środowisko i jego wykorzystywanie oraz na zdrowie ludzi i obiekty sąsiednie 3
10. Analiza technicznych środowiskowych i ekonomicznych możliwości realizacji wysoce wydajnych systemów alternatywnych zaopatrzenia w energię i ciepło 3
11. Analiza technicznych i ekonomicznych możliwości wykorzystania urządzeń, które automatycznie regulują temperaturę oddzielnie w poszczególnych pomieszczeniach lub w wyznaczonej strefie ogrzewanej 4
12. Informacja o zasadniczych elementach wyposażenia budowlano-instalacyjnego, zapewniających użytkowanie obiektu budowlanego zgodnie z przeznaczeniem 4
13. Dane dotyczące warunków ochrony przeciwpożarowej 4
14. Informacja o zgodzie naodstępstwo 4

ZAWARTOŚĆ CZĘŚCI RYSYNKOWEJ:

8. Rysunki techniczne ..... od 1A do 12A

DOKUMNETY DOŁĄCZONE DO PROJEKTU:

9. Oświadczenie projektantów 6
10. Kopia decyzji o nadaniu uprawnień wraz z zaświadczeniem projektanta 7
11 Kopia decyzji o nadaniu uprawnień wraz z zaświadczeniem projektanta 8

OPIS PROJEKTU ARCHITEKTONICZNO-BUDOWLANEGO

1. RODZAJ I KATEGORIA OBIEKTU BUDOWLANEGO BĘDĄCEGO PRZEDMIOTEM ZAMIERZENIA BUDOWLANEGO
   Rodzaj: wiata koncertowa, ekologiczne WC – budynek gospodarczy, kategoria: III.

2. ZAMIERZONY SPOSÓB UŻYTKOWANIA ORAZ PROGRAM UŻYTKOWY OBIEKTU BUDOWLANEGO
   Wiata koncertowa będzie służyła, jako miejsce występu artystów. Ekologiczne WC będzie służyło uczestnikom koncertów.

3. UKŁAD PRZESTRZENNY ORAZ FORMA ARCHITEKTONICZNA OBIEKTU BUDOWLANEGO
   Wiata koncertowa na planie prostokąta, jednokondygnacyjna, niepodpiwniczona. Obiekt w konstrukcji drewnianej, której słupy wydzielają przestrzeń. Dach dwuspadowy o nachyleniu 37°, symetryczny pokryty gontem bitumicznym w kolorze czarnym w karo.
   Ekologiczne WC – budynek gospodarczy na planie prostokąta, jednokondygnacyjny, niepodpiwniczony. Obiekt w konstrukcji drewnianej, której słupy wydzielają przestrzeń. Dach dwuspadowy o nachyleniu 45°, symetryczny pokryty gontem bitumicznym w kolorze czarnym w karo.
   Wykończenie zewnętrzne – faktura oraz kolor naturalny drewna.

4. CHARAKTERYSTYCZNE PARAMETRY OBIEKTU BUDOWLANEGO

a) Kubatura wiaty koncertowej: $K = 199{,}73\ m^3$
   Kubatura ekologicznego WC – budynek gospodarczy: $K = 34{,}77\ m^3$

b) zestawienie powierzchni wiaty koncertowej:
   – powierzchnia zabudowy $P_Z = 34{,}45\ m^2$
   – powierzchnia użytkowa $P_U = 32{,}14\ m^2$
   zestawienie powierzchni ekologicznego WC – budynek gospodarczy:
   – powierzchnia zabudowy $P_Z = 10{,}88\ m^2$
   – powierzchnia użytkowa $P_U = 8{,}307\ m^2$

c) wysokość wiaty koncertowej: H = 6,75 m
   wysokość ekologicznego WC – budynek gospodarczy: H = 4,17 m

d) długość i szerokość (LxS) wiaty koncertowej: L = 5,58 x S = 6,18 m
   długość i szerokość (LxS) wiaty koncertowej: L = 3,76 x S = 2,57 m

e) liczba kondygnacji: 1 nadziemna

f) inne dane niż wskazane w lit. a–d niezbędne do stwierdzenia zgodności usytuowania obiektu z wymaganiami ochrony przeciwpożarowej:
   Brak.

5. OPINIA GEOTECHNICZNA ORAZ INFORMACJA O SPOSOBIE POSADOWIENIA OBIEKTU BUDOWLANEGO
   Opinia geotechniczna wg projektu technicznego konstrukcji.
   Posadowienie obiektu na stopach fundamentowych żelbetowych.

6. LICZBA LOKALI MIESZKALNYCH I UŻYTKOWYCH:
   Nie występują lokale użytkowe

7. LICZBA LOKALI MIESZKALNYCH DOSTĘPNYCH DLA OSÓB NIEPEŁNOSPRAWNYCH (o których mowa w art. 1 konwencji o prawach osób niepełnosprawnych, sporządzonej w Nowym Jorku dnia 13 grudnia 2006 r. (dz. u. z 2012 r. poz. 1169 oraz z 2018 r. poz. 1217), w tym osób starszych).
Nie dotyczy.

8. OPIS ZAPEWNIENIA NIEZBĘDNYCH WARUNKÓW DO KORZYSTANIA Z OBIEKTÓW UŻYTECZNOŚCI PUBLICZNEJ I MIESZKANIOWEGO BUDOWNICTWA WIELORODZINNEGO PRZEZ OSOBY NIEPEŁNOSPRAWNE, (o których mowa w art. 1 Konwencji o prawach osób niepełnosprawnych, sporządzonej w Nowym Jorku dnia 13 grudnia 2006 r., w tym osoby starsze).
Nie dotyczy.

9. DANE TECHNICZNE OBIEKTU BUDOWLANEGO CHARAKTERYZUJĄCE WPŁYW OBIEKTU BUDOWLANEGO NA ŚRODOWISKO I JEGO WYKORZYSTYWANIE ORAZ NA ZDROWIE LUDZI I OBIEKTY SĄSIEDNIE
   a) Zapotrzebowanie i jakość wody oraz ilość, jakość i sposób odprowadzenia ścieków oraz wód opadowych:
      – Zapotrzebowanie na wodę – nie dotyczy.
      – odprowadzenie ścieków sanitarnych – nie dotyczy (ekologiczna sucha oczyszczalnia ścieków SanImage firmy „AMRECO"; nie dodaje się materii organicznej (trociny lub wióry), ani chemikaliów; nie wymaga podłączenia do sieci (nie ma wody, energii elektrycznej i kanalizacji), kompostowanie dżdżownicowe.
      – odprowadzenie wód opadowych na teren nieutwardzony w granicach działki inwestora.
   b) Emisja zanieczyszczeń gazowych w tym zapachów, pyłowych i płynnych (rodzaj, ilość, zasięg rozprzestrzeniania się):
      – Ogrzewanie – nie dotyczy, emisja zanieczyszczeń gazowych, zapachów i pyłów nie występuje.
      – Emisja gazów, pyłów, zapachów i zanieczyszczeń płynnych nie występuje.
   c) Rodzaj i ilość wytwarzanych odpadów:
      – Odpady wytworzone przez użytkowników obiektu zbierane w sposób selektywny i wywożone przez firmę obsługująca gminę Głuchołazy w zakresie gospodarki odpadami. Rodzaj i ilość odpadów oraz sposób gromadzenia wg deklaracji śmieciowej złożonej przez wytwórcę odpadów – właściciela terenu.
      – Ewentualne odpady budowlane i gruz wytworzony w trakcie prowadzenia prac budowlanych w ilości do ok. 1,0 m^3, będą segregowane i wywożone na teren RCGO przez specjalistyczną firmę na podstawie stosownej umowy wykonawcy prac budowlanych.
   d) Właściwości akustyczne oraz emisja drgań, promieniowania (w szczególności jonizującego, pola elektromagnetycznego i innych zakłóceń) – nie występują.
   e) Wpływ obiektu budowlanego na istniejący drzewostan, powierzchnię ziemi w tym glebę, wody powierzchniowe i podziemne:
      – Przyjęte w projekcie architektoniczno-budowlanym rozwiązania przestrzenne funkcjonalne i techniczne oraz materiałowe (materiały naturalnego pochodzenia) całkowicie ograniczają wpływ obiektu budowlanego na środowisko przyrodnicze i zdrowie ludzi.

10. ANALIZA TECHNICZNYCH ŚRODOWISKOWYCH I EKONOMICZNYCH MOŻLIWOŚCI REALIZACJI WYSOCE WYDAJNYCH SYSTEMÓW ALTERNATYWNYCH ZAOPATRZENIA W ENERGIĘ I CIEPŁO
   a) Zapotrzebowanie na energię użytkową do ogrzewania, wentylacji, przygotowania ciepłej wody użytkowej: nie dotyczy.
   b) Dostępne nośniki energii:

– Energia elektroenergetyczna – w razie potrzeby rozbudowana będzie instalacja elektryczna z istniejącego budynku.

c) Wybór dwóch systemów zaopatrzenia w energię do analizy porównawczej:
– systemu konwencjonalnego oraz systemu hybrydowego, rozumianego, jako połączenie systemu konwencjonalnego i alternatywnego: nie dotyczy.

d) Obliczenia optymalizacyjno-porównawcze dla wybranych systemów zaopatrzenia w energię: nie dotyczy.

e) Wyniki analizy porównawczej i wybór systemu zaopatrzenia w energię: nie dotyczy.

11. ANALIZA TECHNICZNYCH I EKONOMICZNYCH MOŻLIWOŚCI WYKORZYSTANIA URZĄDZEŃ, KTÓRE AUTO20MATYCZNIE REGULUJĄ TEMPERATURĘ ODDZIELNIE W POSZCZEGÓLNYCH POMIESZCZENIACH LUB W WYZNACZONEJ STREFIE OGRZEWANEJ – nie dotyczy.

12. INFORMACJA O ZASADNICZYCH ELEMENTACH WYPOSAŻENIA BUDOWLANO-INSTALACYJNEGO, ZAPEWNIAJĄCYCH UŻYTKOWANIE OBIEKTU BUDOWLANEGO ZGODNIE Z PRZEZNACZENIEM – nie dotyczy.

13. DANE DOTYCZĄCE WARUNKÓW OCHRONY PRZECIWPOŻAROWEJ
Funkcja: wiata koncertowa, ekologiczne WC – budynek gospodarczy.
Budynek zwolniony z wymagań dotyczących klasy odporności pożarowej budynków określonych w § 212 oraz dotyczących klas odporności ogniowej elementów budynków i rozprzestrzeniania ognia przez te elementy określonych w § 216 Rozporządzenia Ministra Infrastruktury z dnia 12 kwietnia 2002 r. w sprawie warunków technicznych, jakim powinny odpowiadać budynki i ich usytuowanie (Dz.U.2019.0.1065), na podstawie § 213 ww. warunków technicznych – obiekty wolnostojące jednokondygnacyjne o kubaturze brutto nie przekraczającej 1500 m^3 przeznaczone do celów turystyki i wypoczynku.

14. INFORMACJA O ZGODZIE NA ODSTĘPSTWO, o którym mowa w art. 9 ustawy, lub o zgodzie udzielonej w postanowieniu, o którym mowa w art. 6a ust. 2 ustawy z dnia 24 sierpnia 1991 r. o ochronie przeciwpożarowej (Dz. U. z 2020 r. poz. 961)
Nie dotyczy.

opracował:
dr inż. arch. Piotr Opałka

dr inż. arch. PIOTR OPAŁKA
Uprawnienia budowlane bez ograniczeń.
W spec. arch. do proj. i kier. robotami bud.
W spec. konstr.-bud. do kier. robotami bud.
tel. [illegible] 24/A/OP

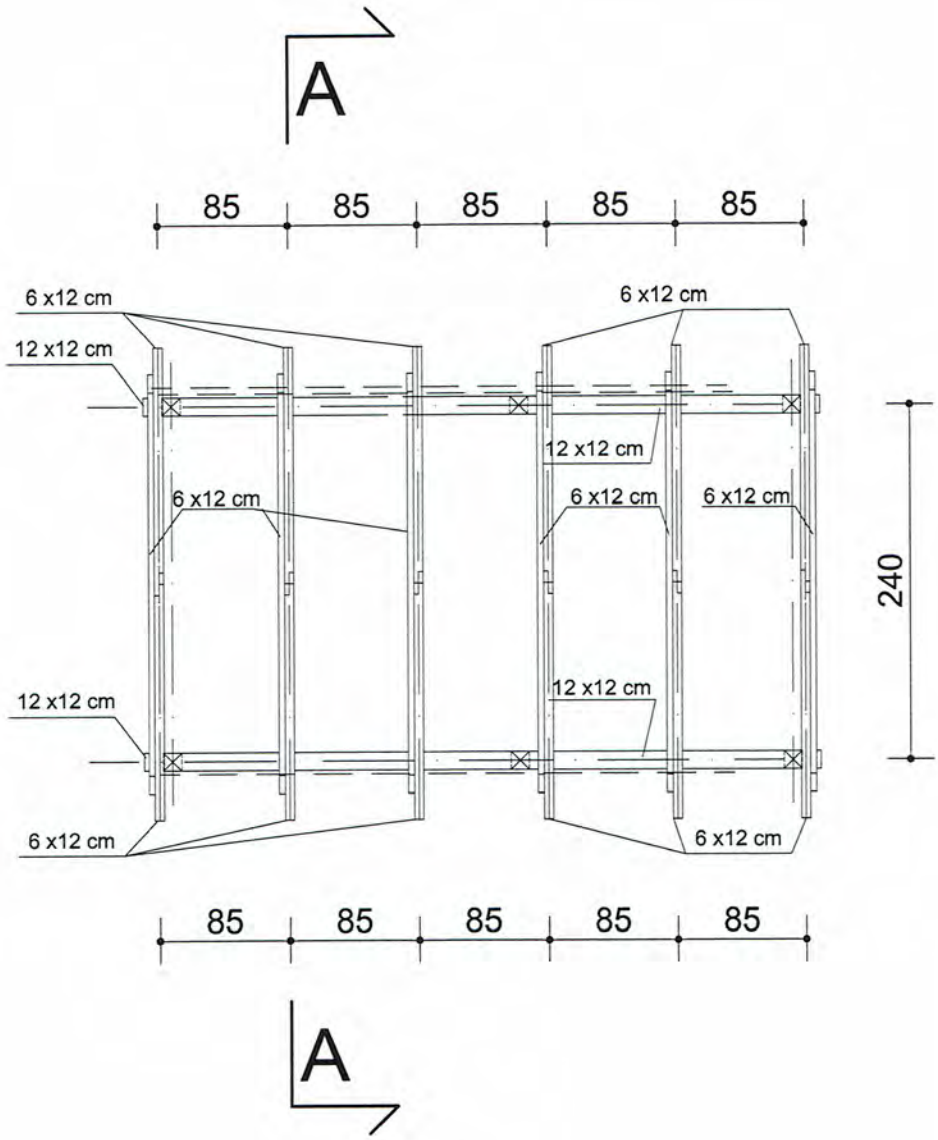

a c	a r c h i c o n c e p t ARCH. PIOTR OPAŁKA 48-304 Nysa, ul. Zjednoczenia 9/2, tel:+48774353029, 604997894, e-mail: archiconcept.nysa@gmail.com			
NAZWA OBIEKTU BUDOWLANEGO	EKOLOGICZNE WC - BUDYNEK GOSPODARCZY GŁUCHOŁAZY, UL. PARKOWA 12, DZ. NR 1479/1, 1479/2, 1479/3 OBRĘB 0001 GŁUCHOŁAZY, JEDNOSTKA EWIDENCYJNA 160701_4 GŁUCHOŁAZY - MIASTO			
TYTUŁ RYSUNKU	RZUT WIĘŹBY DACHOWEJ		DATA:	03. 01. 2022 r.
BRANŻA	PROJEKTANT	PODPIS	Skala rys.	Nr rys.
ARCHITEKTURA PROJEKTANT NUMER UPR. BUD.	dr inż. arch. PIOTR OPAŁKA UPR. Nr 74/01/OP	dr inż. arch. PIOTR OPAŁKA Uprawnienia budowlane bez ograniczeń W spec. arch. do proj. i kier. robotami bud. W spec. konstr.-bud. do kier. robotami bud. Nr ewid. 74/01/Op	1:50	9 A

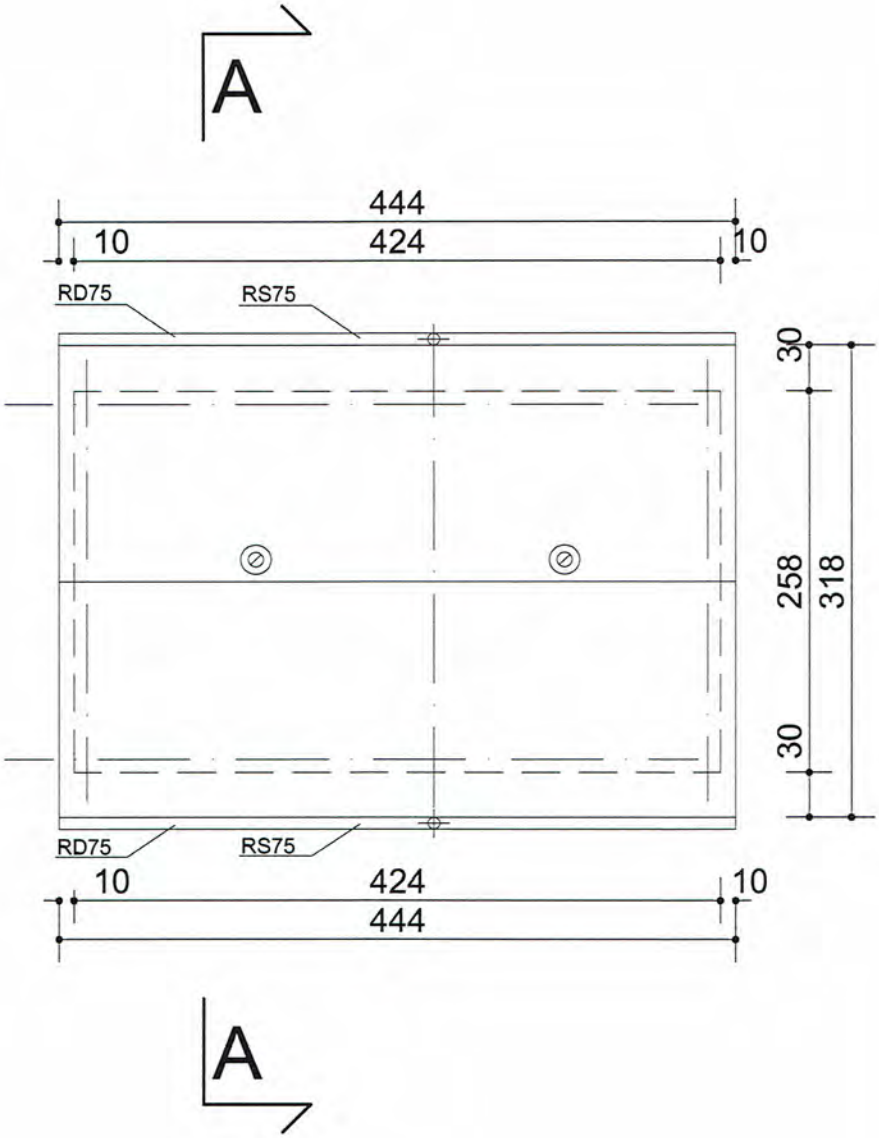

a c archiconcept ARCH. PIOTR OPAŁKA
48-304 Nysa, ul. Zjednoczenia 9/2, tel:+48774353029, 604997894, e-mail: archiconcept.nysa@gmail.com

NAZWA OBIEKTU BUDOWLANEGO	EKOLOGICZNE WC - BUDYNEK GOSPODARCZY GŁUCHOŁAZY, UL. PARKOWA 12, DZ. NR 1479/1, 1479/2, 1479/3 OBRĘB 0001 GŁUCHOŁAZY, JEDNOSTKA EWIDENCYJNA 160701_4 GŁUCHOŁAZY - MIASTO			
TYTUŁ RYSUNKU	RZUT DACHU		DATA:	03. 01. 2022 r.
BRANŻA	PROJEKTANT	PODPIS	Skala rys.	Nr rys.
ARCHITEKTURA PROJEKTANT NUMER UPR. BUD.	dr inż. arch. PIOTR OPAŁKA UPR. Nr 74/01/OP	dr inż. arch. PIOTR OPAŁKA Uprawnienia budowlane bez ograniczeń w spec. arch. do proj. i kier. robotami bud. w spec. konstr.-bud. do kier. robotami bud. Nr ewid. 74/01/OP	1:50	10 A

archiconcept
archiconcept arch. PIOTR OPAŁKA
48-304 Nysa, ul. Zjednoczenia 9/2
tel. 774353029, 604997894, e-mail: archiconcept.nysa@gmail.com

KARTA TYTUŁOWA PROJEKTU BUDOWLANEGO

NAZWA ZAMIERZENIA BUDOWLANEGO	**BUDOWA WIATY KONCERTOWEJ I EKOLOGICZNEGO WC – BUDYNEK GOSPODARCZY**
ADRES OBIEKTU BUDOWLANEGO	UL. PARKOWA 12, 48-340 GŁUCHOŁAZY
KATEGORIA OBIEKTU BUDOWLANEGO	III
-NAZWA JEDNOSTKI EWIDENCYJNEJ - NAZWA, NUMER OBRĘBU EWIDENCYJNEGO - NUMERY DZIAŁEK EWIDENCYJNYCH	JEDN. EW.: GŁUCHOŁAZY MIASTO OBRĘB EWIDENCYJNY GŁUCHOŁAZY DZ. NR 1479/1, 1479/2, 1479/3
IMIĘ I NAZWISKO LUB NAZWA INWESTORA, ADRES	FUNDACJA BENEVOLENS UL. PARKOWA 12, 48-340 GŁUCHOŁAZY
SPIS ZAWARTOŚCI PROJEKTU BUDOWLANEGO	1. PROJEKT ZAGOSPODAROWANIA TERENU 2. PROJEKT ARCHITEKTONICZNO-BUDOWLANY 3. PROJEKT TECHNICZNY – KONSTRUKCJA 4. PROJEKT TECHNICZNY – BRANŻA SANITARNA 5. PROJEKT TECHNICZNY – ELEKTRYKA 6. OPINIE, UZGODNIENIA, POZWOLENIA I INNE DOKUMENTY FORMALNO-PRAWNE

archiconcept arch. PIOTR OPAŁKA
48-304 Nysa, ul. Zjednoczenia 9/2
tel. 774353029, 604997894, e-mail: archiconcept.nysa@gmail.com

STRONA TYTUŁOWA

NAZWA ELEMENTU PROJEKTU BUDOWLANEGO	**PROJEKT ZAGOSPODAROWANIA TERENU**
NAZWA ZAMIERZENIA BUDOWLANEGO	**BUDOWA WIATY KONCERTOWEJ I EKOLOGICZNEGO WC – BUDYNEK GOSPODARCZY**
ADRES OBIEKTU BUDOWLANEGO	UL. PARKOWA 12, 48-340 GŁUCHOŁAZY
KATEGORIA OBIEKTU BUDOWLANEGO	III
-NAZWA JEDNOSTKI EWIDENCYJNEJ - NAZWA, NUMER OBRĘBU EWIDENCYJNEGO - NUMERY DZIAŁEK EWIDENCYJNYCH	JEDN. EW.: GŁUCHOŁAZY MIASTO OBRĘB EWIDENCYJNY GŁUCHOŁAZY DZ. NR 1479/1, 1479/2, 1479/3
IMIĘ I NAZWISKO LUB NAZWA INWESTORA, ADRES	FUNDACJA BENEVOLENS UL. PARKOWA 12, 48-340 GŁUCHOŁAZY

ZAKRES OPRACOWANIA	PEŁNIONA FUNKCJA PROJEKTOWA	IMIĘ I NAZWISKO PROJEKTANTA SPECJALNOŚĆ I NUMER UPRAWNIEŃ BUDOWLANYCH	DATA OPRACOWANIA	PODPIS
ARCHITEKTURA PROJEKT ZAGOSPODAROWANIA TERENU	PROJEKTANT:	**DR INŻ. ARCH. PIOTR OPAŁKA**	22 XII 2021 r.	
	SPECJALNOŚĆ:	DO PROJEKTOWANIA I KIEROWANIA ROBOTAMI BUDOWLANYMI BEZ OGRANICZEŃ W SPEC. ARCHITEKTONICZNEJ DO PROJEKTOWANIA I KIEROWANIA ROBOTAMI BUDOWLANYMI BEZ OGRANICZEŃ W SPECJALNOŚCI KONSTRUKCYJNO-BUDOWLANEJ	dr inż. arch. PIOTR OPAŁKA Uprawnienia budowlane bez ograniczeń W spec. arch. do proj. i kier. robotami bud. W spec. konstr.-bud. do kier. robotami bud. Nr upr. 74/01/Op	
	NUMER UPR.:	**74/01/OP**		
	SPECJALNOŚĆ:			
	NUMER UPR.:			

SPIS TREŚCI:

ZAWARTOŚĆ CZĘŚCI OPISOWEJ:

1. Określenie przedmiotu zamierzenia budowlanego 2

2. Określenie istniejącego stanu zagospodarowania działki lub terenu, w tym informację o obiektach budowlanych przeznaczonych do rozbiórki 2

3. Projektowane zagospodarowanie działki lub terenu 2

4. Zestawienie powierzchni 2

5. Informacje i dane 3

6. Dane dotyczące warunków ochrony przeciwpożarowej, w szczególności o drogach pożarowych oraz przeciwpożarowym zaopatrzeniu w wodę, wraz z ich parametrami technicznymi3

7. Inne niezbędne dane wynikające ze specyfiki, charakteru i stopnia skomplikowania obiektu budowlanego 3

ZAWARTOŚĆ CZĘŚCI RYSYNKOWEJ:

8. Projekt zagospodarowania terenu 1PZT

DOKUMNETY DOŁĄCZONE DO PROJEKTU:

10. Oświadczenie projektantów 5

11. Kopia decyzji o nadaniu uprawnień wraz z zaświadczeniem projektanta 6

13 Oświadczenie o możliwości podłączenia do sieci ciepłowniczej 7

1. OKREŚLENIE PRZEDMIOTU ZAMIERZENIA BUDOWLANEGO
Celem opracowania jest budowa wiaty koncertowej oraz ekologicznego WC – budynek gospodarczy.

2. OKREŚLENIE ISTNIEJĄCEGO STANU ZAGOSPODAROWANIA DZIAŁKI LUB TERENU, W TYM INFORMACJĘ O OBIEKTACH BUDOWLANYCH PRZEZNACZONYCH DO ROZBIÓRKI
Teren objęty opracowaniem zlokalizowany jest w Głuchołazach (dz. nr 1479/1, 1479/2, 1479/3 jednostka ewidencyjna Głuchołazy – miasto, obręb ewidencyjny Głuchołazy), objęty miejscowym planem zagospodarowania przestrzennego (Uchwała V/61/19 z dnia 2019-02-27).
Dojazd do oraz dojścia piesze do terenu działki z drogi wewnętrznej oraz od strony południowej. Teren objęty opracowaniem zabudowany jest trzema budynkami. Teren od strony północnej graniczy z parkiem zdrojowym.
Teren ogrodzony.
Teren z dostępem do infrastruktury technicznej poprzez sąsiednia nieruchomość od strony południowej i zachodniej
Nie przewiduje się rozbiórki obiektów.

3. PROJEKTOWANE ZAGOSPODAROWANIE DZIAŁKI LUB TERENU
Projektowana zabudowa – wiata koncertowa oraz ekologiczne WC – budynek gospodarczy. Utwardzenie terenu w granicach nieruchomości.
a) Urządzenia budowlane związane z obiektami budowlanymi: nie dotyczy.
b) Sposób odprowadzania lub oczyszczania ścieków: suche ekologiczne WC firmy Amreco.
c) Układ komunikacyjny:
Istniejący bez zmian.
d) Sposób dostępu do drogi publicznej:
Istniejący bez zmian.
Parametry techniczne sieci i urządzeń uzbrojenia terenu: nie dotyczy, istniejące bez zmian.
e) Ukształtowanie terenu i układ zieleni, w zakresie niezbędnym do uzupełnienia części rysunkowej projektu zagospodarowania działki lub terenu:
Ukształtowanie terenu – istniejące bez zmian.

4. ZESTAWIENIE POWIERZCHNI
Powierzchnia objęta opracowaniem P_{OPR} = 22 500,00 m² (100%)
a) Powierzchnia zabudowy projektowanych i istniejących obiektów budowlanych
P_z = 1 057,14 m² (4,69%)
powierzchnia zabudowy wiaty koncertowej: P_Z = 34,45 m²
powierzchnia zabudowy ekologicznego WC – budynek gospodarczy: P_Z = 10,88 m²
b) Powierzchnia dróg, parkingów, placów i chodników P_{UTW} = 3 462,0 m² (16,18%)
c) Powierzchnia biologicznie czynna, P_{BIOL} = 17 415,0 m² (77,40%)
d) Powierzchnia innych części terenu niezbędnych do sprawdzenia zgodności z ustaleniami miejscowego planu zagospodarowania przestrzennego, a w przypadku jego braku z decyzją o warunkach zabudowy i zagospodarowania terenu albo uchwały o ustaleniu lokalizacji inwestycji mieszkaniowej lub inwestycji towarzyszących:
Nie dotyczy.

5. INFORMACJE I DANE

a) O rodzaju ograniczeń lub zakazów w zabudowie i zagospodarowaniu terenu wynikających z aktów prawa miejscowego lub decyzji o warunkach zabudowy i zagospodarowania terenu, jeżeli są wymagane:
   1. Rodzaj inwestycji określony w mpzp: zabudowa wiatą koncertową oraz ekologicznym WC – budynek gospodarczy. Projektowana zabudowa – zgodnie z mpzp.
   2. Funkcja zabudowy i zagospodarowania terenu: zabudowa wiatą koncertową oraz ekologicznym WC – budynek gospodarczy. Projektowane obiekty– zgodnie z mpzp.
   3. Warunki i szczegółowe zasady zagospodarowania terenu oraz jego zabudowy wynikające z przepisów odrębnych:
      1) Warunki i wymagania ochrony i kształtowania ładu przestrzennego:
         a) Wysokość kalenicy dachu projektowanego budynku mieszkalnego: do 12,0m. Projektowana wysokość do kalenicy wynosi 4,75 m i 4,17 – warunek spełniony.
         b) Dach projektowanego budynku mieszkalnego: dwuspadowy o kącie nachylenia połaci od 37° do 45°.
            Projektowane nachylenie połaci dachów dwuspadowych wynosi 37° i 45° – warunek spełniony.
         c) Wielkości powierzchni zabudowy w stosunku do powierzchni terenu inwestycji: maksymalnie 40%.
            Projektowana i istniejąca powierzchnia zabudowy w stosunku do powierzchni terenu inwestycji wynosi poniżej 4,69% – warunek spełniony.
         d) Udział powierzchni biologicznie czynnej w stosunku do powierzchni terenu inwestycji: minimalnie 40%
            Projektowany udział biologicznie czynnej wynosi 77,4 % – warunek spełniony.
         e) Nieprzekraczalna linia zabudowy zgodnie z załącznikiem graficznym do mpzp – warunek spełniony.

b) Czy działka lub teren, na którym jest projektowany obiekt budowlany, są wpisane do rejestru zabytków lub gminnej ewidencji zabytków lub czy zamierzenie budowlane lokalizowane jest na obszarze objętym ochroną konserwatorską:
   Teren parku jest wpisany do wojewódzkiego rejestru zabytków (nr 62/57 z 25.11.1957) i podlega ochronie konserwatorskiej.

c) Określające wpływ eksploatacji górniczej na działkę lub teren zamierzenia budowlanego:
   Teren położony poza granicami terenu eksploatacji górniczej, nie podlega uzgodnieniu z Okręgowym Urzędem Górniczym, oraz nie wymaga określenia kategorii przydatności terenu do zabudowy.

d) O charakterze, cechach istniejących i przewidywanych zagrożeń dla środowiska oraz higieny i zdrowia użytkowników projektowanych obiektów budowlanych i ich otoczenia w zakresie zgodnym z przepisami odrębnymi:
   Istniejące zagrożenia nie występują.
   Przyjęte w projekcie architektoniczno-budowlanym rozwiązania funkcjonalne, materiałowe i przestrzenne nie stwarzają zagrożenia dla środowiska oraz higieny i zdrowia użytkowników projektowanego oraz istniejących obiektów.

6. DANE DOTYCZĄCE WARUNKÓW OCHRONY PRZECIWPOŻAROWEJ, W SZCZEGÓLNOŚCI O DROGACH POŻAROWYCH ORAZ PRZECIWPOŻAROWYM ZAOPATRZENIU W WODĘ, WRAZ Z ICH PARAMETRAMI TECHNICZNYMI
   Projekt nie podlega opiniowaniu pod względem ppoż.

7. INNE NIEZBĘDNE DANE WYNIKAJĄCE ZE SPECYFIKI, CHARAKTERU I STOPNIA SKOMPLIKOWANIA OBIEKTU BUDOWLANEGO
   Nie dotyczy.

8. INFORMACJĘ O OBSZARZE ODDZIAŁYWANIA OBIEKTU

a) Wskazanie przepisów prawa, w oparciu, o które dokonano określenia obszaru oddziaływania obiektu:
Rozporządzenia Ministra Infrastruktury z dnia 12 kwietnia 2002 r. w sprawie warunków technicznych, jakim powinny odpowiadać budynki i ich usytuowanie (Dz.U.2019.0.1065).
§12. ust 1.
Uwagi:
– Od strony północnej projektowana wiata znajduje się w odległości 5,62 m od granicy działki.
– Od strony zachodniej projektowany obiekt lokalizowany jest w odległości ponad 31,0 m od granicy działki.
– Od strony wschodniej projektowany obiekt znajduje się w odległości powyżej 55,0 m od granicy działki.
– Od strony południowej projektowany obiekt lokalizowany jest w odległości powyżej 91,0 m do granicy działki.

b) Informacja o zasięgu obszaru oddziaływania obiektu:
Zasięg obszar oddziaływania projektowanego obiektów budowlanego obejmuje dz. nr 1479/1, 1479/2, 1479/3.
Projektowany obiekt nie powoduje ograniczenia w zabudowie sąsiednich nieruchomości, w tym także ograniczeń w zagospodarowaniu terenów sąsiednich.

opracował:
dr inż. arch. Piotr Opałka

dr inż. arch. PIOTR OPAŁKA
Uprawnienia budowlane bez ograniczeń
W spec. arch. do proj. i kier. robotami bud.
W spec. konstr.-bud. do kier. robotami bud.
Nr uprawn. 74/01/Op